标记	处数	更改内容	版本	签名	时间

A-A
4 : 1

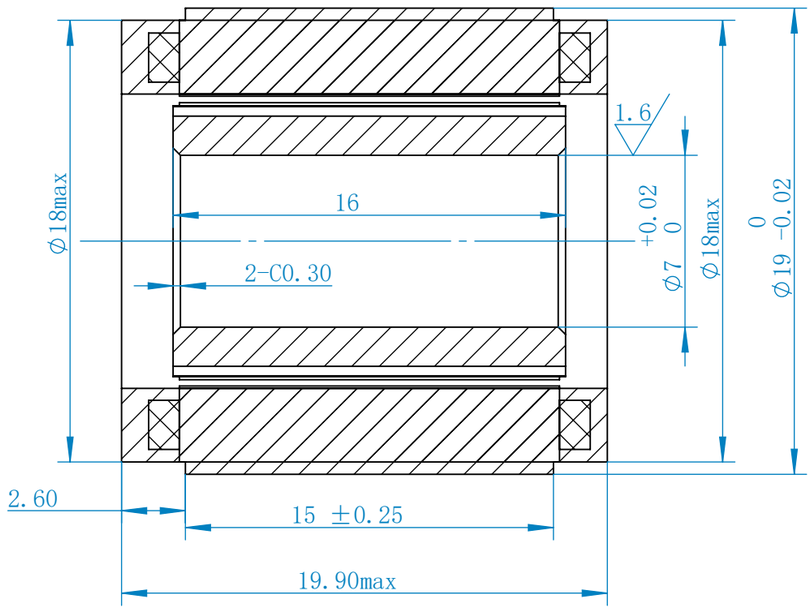

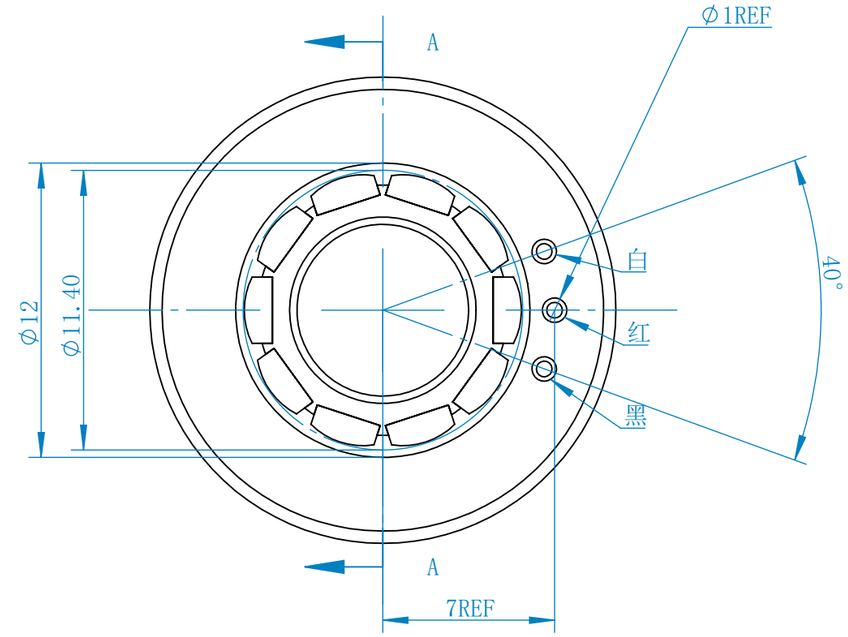

Wire: #26AWG, Red: U, Black: V, White: W, length: 300mm.

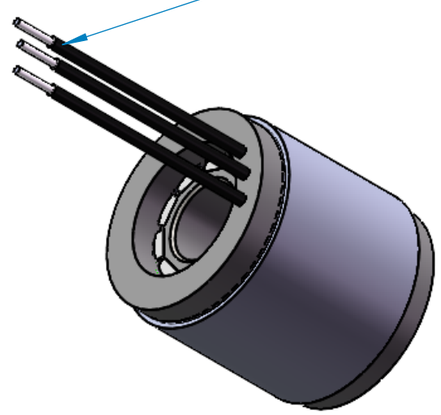

型号	U1919
电压	24V DC
额定输出*1 (W)	12.58
额定转矩*1 (Nm)	0.02
瞬时最大转矩*1 (Nm)	0.050
额定电流*1 (Arms)	2.00
瞬时最大电流*1 (Arms)	5.5
额定转速*1 (Rpm)	6000
最高转速*1 (Rpm)	8000
转矩参数(Nm/Arms)	0.01
转子转动惯量10^{-4}kg.m²	0.005
反电势系数(V/K rpm)	1.50
线电阻（Ω）	1.9
线电感（mH）	0.4
极对数（2P）	5

表1.未注线性尺寸公差及角度参照表

基本尺寸	选用等级				角度
	A	B	C	D	
≤5	±0.02	±0.03	±0.05		0°~30° ±0.1°
>5~20	±0.03	±0.05	±0.1		31°~60° ±0.3°
>20~50	±0.05	±0.1	±0.15		
>50~100	±0.1	±0.15	±0.2		61°~90° ±0.5°
>100	±0.1%	±0.15%	±0.2%		

料号	U1919-	描述	1919电机	
材料		图幅	数量	比例
		A3	3	2:1
版本	A1	第 1 张 共 1 张		
设计	戴耿志	强和电机		
审核				
批准				