标记	处数	更改内容	版本	签名	时间

A-A
4 : 1

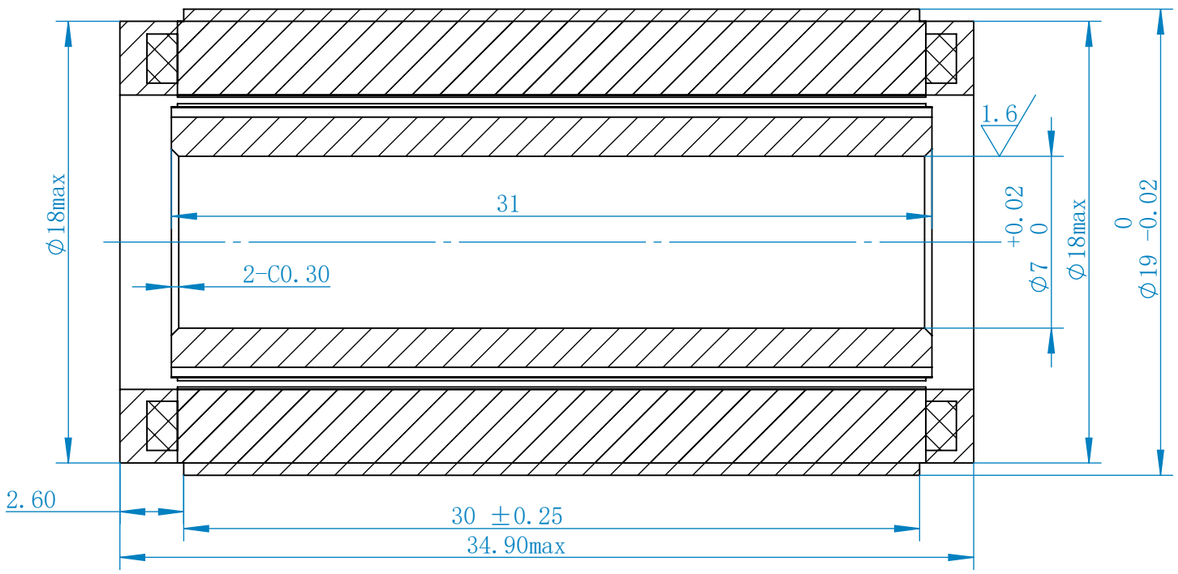

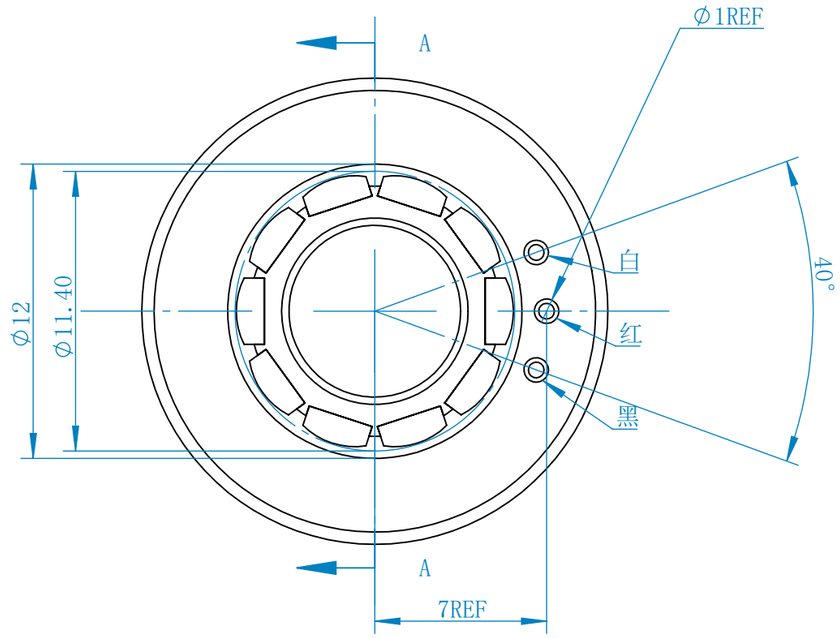

Wire: #26AWG, Red: U, Black: V, White: W, length: 300mm.

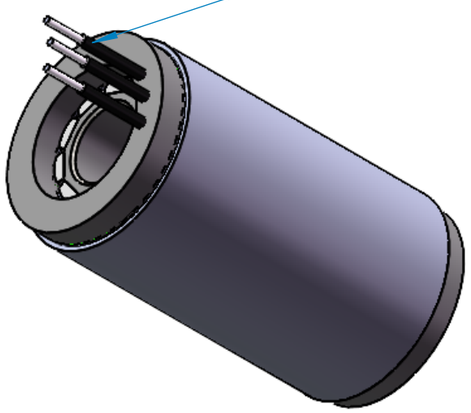

型号	U1934
电压	24V DC
额定输出*1 (W)	16.77
额定转矩*1 (Nm)	0.04
瞬时最大转矩*1 (Nm)	0.110
额定电流*1 (Arms)	2.50
瞬时最大电流*1 (Arms)	7.5
额定转速*1 (Rpm)	4000
最高转速*1 (Rpm)	6000
转矩参数(Nm/Arms)	0.02
转子转动惯量10^{-4}kg.m²	0.010
反电势系数(V/K rpm)	2.40
线电阻（Ω）	1.8
线电感（mH）	0.38
极对数（2P）	5

表1.未注线性尺寸公差及角度参照表

基本尺寸	选用等级				角度
	A	B	C	D	0°~30°
≤5	±0.02	±0.03	±0.05		±0.1°
>5~20	±0.03	±0.05	±0.1		31°~60°
>20~50	±0.05	±0.1	±0.15		±0.3°
>50~100	±0.1	±0.15	±0.2		61°~90°
>100	±0.1%	±0.15%	±0.2%		±0.5°

料号	U1934-	描述	1934电机	
材料		图幅	数量	比例
		A3	3	2:1
版本	A1	第 1 张 共 1 张		
设计	戴耿志	强和电机		
审核				
批准				